NES-A-CK (FAH)

NES CLEANING KIT™

Boxoft Image To PDF Demo. Purchase from
www.Boxoft.com to remove the watermark

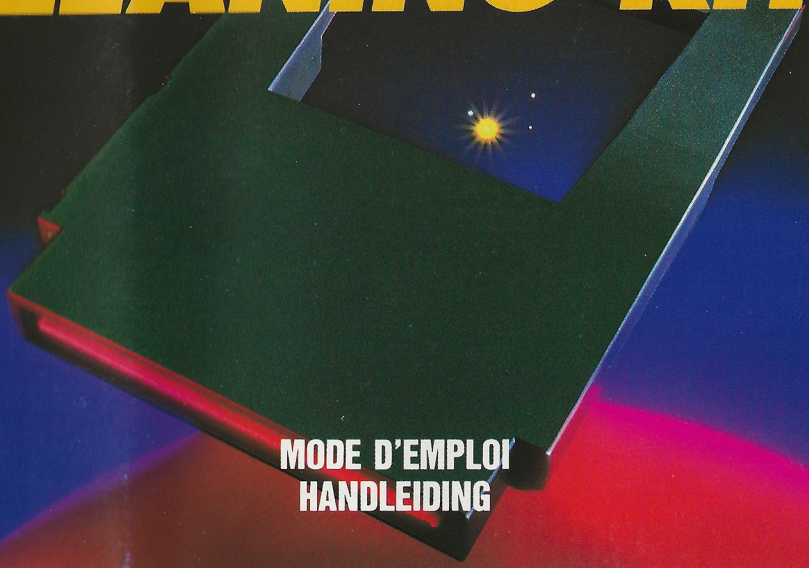

MODE D'EMPLOI
HANDLEIDING

Ce sceau est votre assurance que Nintendo a approuvé ce produit et qu'il est conforme aux normes d'excellence en matière de fabrication, de fiabilité et surtout, de qualité. Recherchez ce sceau lorsque vous achetez des jeux et des accessoires pour assurer la compatibilité avec votre Système de Jeu Nintendo.

Original Nintendo Seal of Quality ™

Dit zegel is uw verzekering dat Nintendo dit produkt heeft bekeken en dat het voldoet aan onze eisen te weten betrouwbaarheid en entertainment waarde. Let erop dat dit zegel altijd op spelletjes en accessoires aanwezig is omdat dit een compleet en passend Nintendo systeem waarborgt

Original Nintendo Seal of Quality ™

Merci d'avoir acheté le NES Cleaning Kit™. Grâce à un usage régulier de ce kit de nettoyage, vous prolongerez la durée de vie de votre console Nintendo Entertainment System™ et de vos cartouches de jeu.

IMPORTANT

Veuillez lire attentivement ces instructions avant de vous servir de votre kit de nettoyage. Ne pas lire ou ne pas suivre ces instructions peut endommager votre console. Si, après avoir lu ces instructions vous avez des questions à poser au sujet de l'utilisation du NES Cleaning Kit™, veuillez appeler notre service Après-Vente au numéro suivant:

AVEZ-VOUS BESOIN D'AIDE ?

BANDAI - NINTENDO
16 (1) 34 40 33 33
9h - 12h30 - 13h30 - 17h
du lundi au vendredi

™ et ® sont des marques déposées de Nintendo Co., Ltd.
© 1991 Nintendo Co., Ltd.

A. NETTOYAGE DES CARTOUCHES DE JEU

- Les cartouches doivent être nettoyées au moins une fois par mois ou dès qu'elles sont sales.

1. Retirez le bâtonnet de nettoyage de son sachet en matière plastique.
2. A l'aide de votre doigt, appliquez une toute petite quantité d'eau* sur la partie bleue du bâtonnet jusqu'à ce qu'elle soit légèrement humide.

   * Utilisez, si possible, de l'eau distillée *OU* pour un nettoyage encore plus efficace, un mélange d'une cuillerée à thé d'alcool isopropylique et d'une cuillerée à thé d'eau.

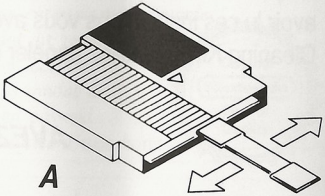

A

3. Frottez *les deux côtés* du connecteur de la cartouche en appuyant délicatement sur eux l'extrémité bleue du nettoie-cartouche. Faites aller et venir ce dernier d'un côté à l'autre des broches afin de toutes les nettoyer. (Voir le schéma A).

4. En utilisant l'extrémité blanche du bâtonnet, séchez délicatement les deux côtés du connecteur de la cartouche.

5. Vérifiez les broches de connexion sur les deux côtés de la cartouche. Elles devraient être propres et avoir une finition or brillant. Dans le cas contraire, répétez les étapes 3 et 4.

B. NETTOYAGE DE LA CONSOLE

- La console devrait être nettoyée au moins une fois par mois ou dès qu'elle est sale. Pour obtenir les meilleurs résultats, nettoyez la console en même temps que les cartouches de jeu.

ATTENTION -- DEBRANCHEZ TOUJOURS VOTRE CONSOLE AVANT NETTOYAGE

1. Débranchez le cordon d'alimentation de la console, soit du côté de la prise murale (transformateur), soit à l'arrière de la console.

2. Ouvrez la cartouche de nettoyage NES en appuyant doucement sur la languette latérale et en soulevant le couvercle. Retirez la carte (plate) de nettoyage de la console. (Voir le schéma B).

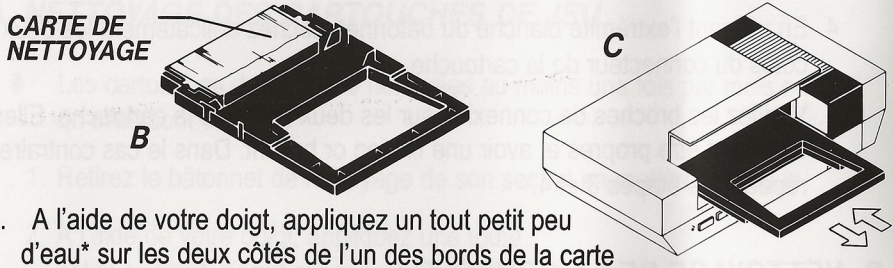

3. A l'aide de votre doigt, appliquez un tout petit peu d'eau* sur les deux côtés de l'un des bords de la carte jusqu'à ce qu'il soit légèrement humide (bord en longueur).

   * Utilisez, si possible, de l'eau distillée *OU* pour un nettoyage encore plus efficace, un mélange d'une cuillerée à thé d'alcool isopropylique et d'une cuillerée à thé d'eau.

4. Remontez la cartouche de nettoyage, l'extrémité humide de la carte étant sur l'extérieur. Insérez l'ensemble de nettoyage dans la console comme si vous montiez une cartouche de jeu. Poussez à fond le nettoie-console et retirez-le 5 à 10 fois. (Au cours de ce nettoyage, le nettoie-console fera un va-et-vient de l'ordre de 2 cm. Voir le schéma C).

5. Retirez la cartouche de nettoyage et laissez sécher la console pendant au moins *une heure* avant de rebrancher le cordon d'alimentation et de mettre à nouveau la console sous tension.

CONSEILS SUPPLEMENTAIRES

- Après avoir nettoyé plusieurs fois la console et les cartouches de jeu, les surfaces de nettoyage peuvent devenir souillées. Remplacez les pièces salies avec des pièces de rechange ou lavez-les dans une solution de savon liquide. Rincez-les à fond et laissez-les sécher.
- Des pièces supplémentaires pour kit de nettoyage peuvent être commandées à Bandai France en appelant le Service Après-Vente Nintendo au 34.40.33.33.
- Le bâtonnet de nettoyage et deux feutres supplémentaires de nettoyage peuvent être conservés dans les compartiments prévus à cet effet dans la cartouche de nettoyage.

ATTENTION

Si la cartouche de nettoyage de la console se bloque provisoirement, vérifiez qu'elle soit bien insérée.

Ensuite, appuyez dessus et relâchez-la pour qu'elle se libère.

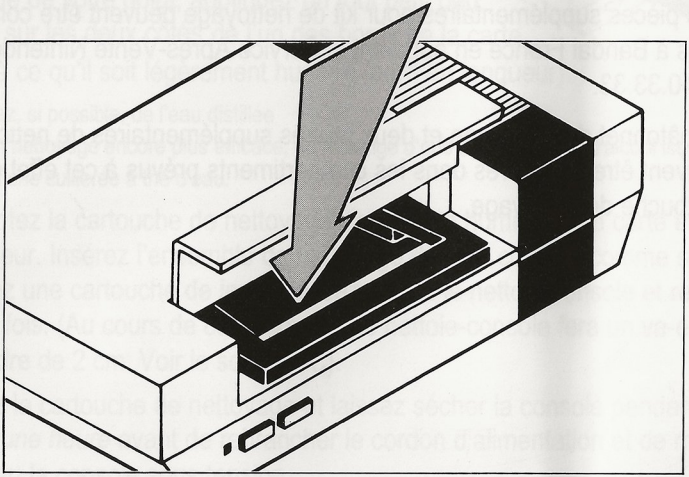

GARANTIE ET SERVICE

Garantie limitée à 90 jours

Bandai France S.A. ("BANDAI") garantit à tout acquéreur que ce Kit de nettoyage NES est exempt de défauts de fabrication pendant une période de 90 jours à partir de la date d'achat. Si une défectuosité couverte par cette garantie se produit au cours de cette période de 90 jours, Bandai décidera de réparer ou de remplacer gratuitement le Kit de nettoyage ou le composant défectueux.

CETTE GARANTIE NE S'APPLIQUE PAS AUX PIECES REMPLACABLES DES KITS DE NETTOYAGE (LES CARTES DE NETTOYAGE ET FEUTRES DE NETTOYAGE).

Pour bénéficier de cette garantie:

1) Avisez le Service Après-Vente de Bandai de la nature du problème en demandant une opération de garantie, en appelant le numéro suivant: 34.40.33.33. Notre Service Après-Vente est ouvert de 9 heures à 17 heures, du lundi au vendredi inclus. N'envoyez en aucun cas les éléments défectueux à Bandai avant d'avoir appelé le Service Après-Vente.

2) Si le conseiller Bandai n'est pas en mesure de résoudre le problème par téléphone, il vous communiquera un numéro de bon de reprise. Vous devrez inscrire ce numéro à l'extérieur du paquet de votre kit défectueux de nettoyage, et retourner votre Kit, A VOS FRAIS ET EN VALEUR DECLAREE, au cours de la période de 90 jours de garantie à:

BANDAI NINTENDO - SAV
4 rue de l'Industrie - Z.I. Epluches
95310 St Ouen l'Aumône

Cette garantie ne sera pas valable dans le cas où le Kit de nettoyage pour console NES aura été endommagé par négligence, accident, utilisation immodérée, utilisation commerciale, modification ou tentative de modification, ou pour toute autre cause sans rapport avec un défaut de fabrication, ou si le numéro de série a été effacé ou détaché.

REPARATIONS APRES EXPIRATION DE LA PERIODE DE GARANTIE

Si le Kit de nettoyage pour Console NES présente des anomalies justifiant une intervention après la période de 90 jours de garantie, vous devrez vous mettre en rapport avec le Service Après-Vente en appelant le 34.40.33.33 (de 9 heures à 17 heures, du lundi au vendredi inclus). Si le conseiller Bandai n'est pas en mesure de résoudre votre problème par téléphone, il vous informera du coût approximatif d'une réparation ou d'un remplacement du Kit effectué par Bandai, et vous indiquera un numéro de bon de reprise.

Vous devrez inscrire ce numéro à l'extérieur du paquet de votre kit défectueux de nettoyage, et retourner cette marchandise, A VOS FRAIS ET EN VALEUR DECLAREE, avec un mandat postal du montant de la réparation qui vous aura été signalé.

S'il s'avère, après inspection par le conseiller Bandai, que le Kit de nettoyage est irréparable, celui-ci vous sera retourné et votre paiement remboursé.

LIMITATIONS DE GARANTIE

TOUTES GARANTIES APPLICABLES IMPLICITES, Y COMPRIS LES GARANTIES DE MISE EN VENTE ET D'ADAPTATION POUR UN BUT DETERMINE, SONT LIMITEES A QUATRE-VINGT-DIX JOURS A COMPTER DE LA DATE D'ACHAT ET SONT SOUMISES AUX CONDITIONS INDIQUEES DANS LE PRESENT DOCUMENT. BANDAI NE POURRA, EN AUCUN CAS, ETRE TENU RESPONSABLE DES SINISTRES DIRECTS OU INDIRECTS PROVOQUES PAR UNE INOBSERVATION DES GARANTIES IMPLICITES OU EXPLICITES.

GARANTIE LIMITEE A 90 JOURS
BELGIQUE ET LUXEMBOURG SEULEMENT
Nintendo Entertainment System ACCESSOIRES

BANDAI B.V. ("BANDAI") garantit à l'acheteur, premier utilisateur, que les accessoires du NINTENDO ENTERTAINMENT SYSTEM* ("Accessoires") sont exempts de défaut de matériau ou d'exécution durant une période de 90 jours à compter de la date d'achat. Si un défaut couvert par cette garantie limitée à 90 jours apparaît pendant cette période, BANDAI réparera ou remplacera gratuitement, à son choix, l'accessoire. Le remplacement pourra être fait par un accessoire remis en état de qualité équivalente, au choix de BANDAI.

Pour faire jouer cette garantie, appelez le 02/478.92.08 et demandez le technicien NINTENDO. Si le technicien de service ne peut résoudre votre problème au téléphone, vous pourrez retourner l'accessoire à votre revendeur local NINTENDO ou l'expédier en recommandé et en port payé, accompagné d'un double de votre facture d'achat à:

BANDAI B.V.
Attention: Nintendo Service Technique
B.P. 271-1020 Bruxelles
Belgique

Les accessoires retournés sans le double de la facture d'achat ou après expiration de la garantie seront réparés à la charge du client, suivant le tarif prévu pour les réparations non couvertes par la garantie. Le technicien NINTENDO vous fera connaître le coût de la réparation ou du remplacement de l'accessoire défectueux. Un chèque ou un mandat pour le montant correspondant, libellé à l'ordre de BANDAI, devra être joint à votre envoi.

Si, après inspection, le technicien NINTENDO trouve que la réparation est impossible, l'accessoire et votre règlement vous seront retournés.

Cette garantie ne jouera pas si l'accessoire a été endommagé par négligence, accident, usage abusif, ou s'il a été modifié. Cette garantie ne couvre pas les accidents matériels ou corporels directs ou indirects causés par le produit ou son usage.

* Les accessoires couverts par cette garantie sont : le R.O.B. (Robot), le Zapper Light Gun (Pistolet), et d'autres accessoires du NINTENDO ENTERTAINMENT SYSTEM.

Hartelijk dank voor het kopen van deze NES Cleaning Kit™. Gebruik deze reinigings-set regelmatig, want daarmee verleng je de levensduur van je Nintendo Entertainment System™ en je spelcassettes.

BELANGRIJK

Lees deze handleiding alsjeblieft goed door voordat je de reinigings-set gebruikt, anders kun je je Control Deck™ en/of je cassette(s) beschadigen! Heb je na het doorneman van deze handleiding nog vragen over het gebruik van de NES Cleaning Kit™, bel dan onze Consumentendienst op onder-staand nummer.

HULP NODIG?

Nintendo Service
Telefoon 03402 - 51353
Bereikbaar: maandag t/m vrijdag van 9.00 uur tot 12.30 uur.
Deze tijden kunnen zonder mededeling vooraf worden gewijzigd.

™ en ® zijn handelsmerken van Nintendo Co., Ltd.
©1991 Nintendo Co.,Ltd.

Si, après inspection, le technicien NINTENDO trouve que la réparation est impossible, l'accessoire et votre règlement vous seront retournés.

Cette garantie ne couvre pas si l'accessoire a été endommagé par négligence, accident, usure, abus, ou si il a été modifié. Cette garantie ne couvre pas les coûts de matériels ou corporels, directs ou indirects causés par le produit ou son usage.

* Les accessoires couverts par cette garantie sont : le R.O.B. (Robot), le Zapper Light Gun (Pistolet) et d'autres accessoires du NINTENDO ENTERTAINMENT SYSTEM.

Hartelijk dank voor het kopen van deze NES Cleaning Kit™. Gebruik deze reinigings-set regelmatig, want daarmee verleng je de levensduur van je Nintendo Entertainment System™ en je spelcassettes.

BELANGRIJK

Lees deze handleiding alsjeblieft goed door voordat je de reinigings-set gebruikt, anders kun je je Control Deck™ en/of je cassette(s) beschadigen! Heb je na het doornemen van deze handleiding nog vragen over het gebruik van de NES Cleaning Kit™, bel dan onze Consumentendienst op onder-staand nummer.

HULP NODIG?

Nintendo Service
Telefoon 03402 - 51353
Bereikbaar: maandag t/m vrijdag van 9.00 uur tot 12.30 uur.
Deze tijden kunnen zonder mededeling vooraf worden gewijzigd.

™ en ® zijn handelsmerken van Nintendo Co., Ltd.
© 1991 Nintendo Co., Ltd.

A. HET REINIGEN VAN SPELCASSETTES

- Spelcassettes kunnen het beste eenmaal per maand worden schoonge maakt, of steeds wanneer dat nodig is.

1. Haal het schoonmaakstaafje uit het plastic zakje.
2. Smeer met je vingertoppen een klein beetje water* op het blauwe uiteinde van het staafje, zodat dat een beetje vochtig wordt.

   * Gebruik bij voorkeur gedistilleerd water.
   Het beste kun je een mengsel van een theelepeltje alcohol en een theelepeltje water gebruiken.

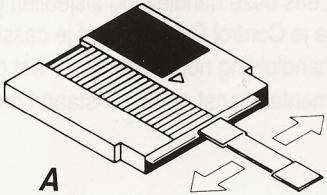

A

3. Strijk met de blauwe kant van het staafje heel licht over de contacten van de spelcassette en maak zo de contacten aan *beide kanten* van die cassette schoon (zie tekening A).
4. Veeg de contactpunten aan beide kanten van de cassette droog met het witte uiteinde van het staafje.

5. Controleer de beide rijen contactpunten van de cassette. Ze horen nu schoon te zijn en als goud te glanzen. Zo niet, herhaal dan de fasen 3 en 4.

B. HET REINIGEN VAN HET CONTROL DECK

- Het Control Deck moet liefst één keer per maand worden schoongemaakt, of als het vuil is geworden. Maak het Control Deck tegelijkertijd met je cassettes schoon.

WAARSCHUWING: REINIG NOOIT JE CONTROL DECK MET DE STEKKER IN HET STOPCONTACT

1. Haal de stekker van je Control Deck uit het stopcontact of verwijder het snoer uit de achterkant ervan.
2. Druk zachtjes op het lipje aan de zijkant van de NES schoonmaakcassette om deze te openen, haal het dekseltje er af en haal het platte Control Deck schoonmaakkaartje er uit (zie tekening B).

3. Smeer met je vingertoppen een klein beetje water* op beide kanten van de lange randen van de schoonmaakkaart, totdat deze een beetje vochtig is.

   * Gebruik bij voorkeur gedistilleerd water.

   Het beste kun je een mengsel van een theelepeltje alcohol en een theelepeltje water gebruiken.

4. Zet de schoonmaakcassette weer in elkaar en laat het vochtige uiteinde ervan naar buiten steken. Steek de schoonmaakcassette in het Control Deck zoals je dat met een spelcassette zou doen. Druk de schoonmaakcassette naar beneden en beweeg hem vervolgens 5 à 10 keer heen en weer. (Tij dens deze schoonmaakbeurt is de cassette ongeveer 2 cm heen en weer te bewegen, zie tekening C).

5. Haal de schoonmaakcassette er uit en laat het Control Deck tenminste *één uur* drogen voordat je hem weer op het net aansluit en aanzet.

EXTRA TIPS

- Als je je spelcassettes en je Control Deck heel vaak hebt schoongemaakt, kunnen de schoonmaakvlakken van de reinigings-set vuil worden. Vervang ze dan of maak ze schoon met vloeibaar afwasmiddel. Spoel ze daarna grondig af en laat ze goed drogen.

- Als je nieuwe onderdelen voor je NES Reinigings-set wilt bestellen, bel dan Nintendo Service, tel. 03402 - 51353.

- Je kunt het reinigingsstaafje en de twee reserve-schoonmaak-uiteinden bewaren in het vakje van de reinigings-cassette.

OPGELET!

Als de reinigingscassette komt vast te zitten nadat je hem naar beneden hebt gedrukt, druk hem dan helemaal naar beneden en druk vervolgens op de cassettehouder (zie tekening hieronder), dan komt hij vanzelf weer omhoog.

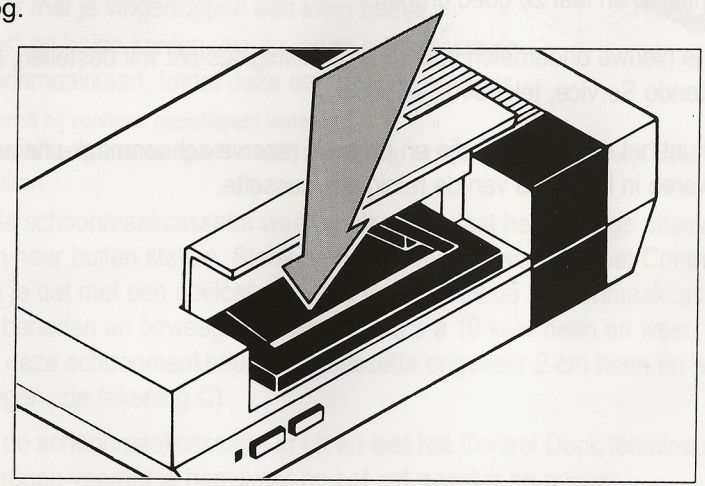

90 DAGEN GARANTIE

Nintendo Reinigings-set

Bandai B.V. ("BANDAI") garandeert aan de eerste consument-koper/gebruiker dat dit NES-accessoire ("SET") en de onderdelen daarvan gedurende 90 dagen na aankoop geen materiaal- of constructiefouten zullen vertonen.

Als er toch een defect optreedt dat gedekt wordt door de onderhavige 90 dagen garantie, zal BANDAI de set of het betreffende onderdeel daarvan kosteloos repareren of vervangen, zulks te harer keuze. Om van deze service gebruik te kunnen maken, retourneert u de set met het oorspronkelijke aankoopbewijs daarvan aan uw Nintendo dealer, dan wel, voldoende gefrankeerd en met volledig aankoopbewijs, aan:

BANDAI B.V.
T.a.v. Nintendo
Service Monteur
Postbus 564
3430 AN NIEUWEGEIN
Holland
Tel: 03402 - 51353

BANDAI B.V.
T.a.v. Nintendo
Service Monteur
Postbus 271
1020 BRUSSEL
België
Tel: 02-478.92.08

Sets of onderdelen daarvan die zonder geldig aankoopbewijs of na het verstrijken van de 90 dagen termijn worden aangeboden, zullen gerepareerd of vervangen worden - zulks naar keuze van BANDAI - tegen de buiten de garantie vallende kosten. Belt u van tevoren over de kosten met de BANDAI/Nintendo consumentendienst op tel. nummer 03402-51353 (Nederland) of(02) 478.92.08(België).

Deze garantie geldt niet als deze NES Reinigings-set of onderdelen daarvan beschadigd zijn door onachtzaamheid, ongeluk, misbruik, of indien er na de aanschaf veranderingen aan de set zijn aangebracht.

Nintendo®

BAN DAI

DISTRIBUTED BY BANDAI
MADE IN JAPAN BY NINTENDO
DISTRIBUE PAR BANDAI
FABRIQUE AU JAPON PAR NINTENDO

PRINTED IN JAPAN
IMPRIME AU JAPON